产品技术规格书
(Product Technical Specification)

No.	名称(Name)	规格(Specification)		No.	名称(Name)		规格(Specification)		
1	型号(Model)	AZURE-00302XZMUV-1		11	视场角 F.O.V(DxVxH)	° "	2/3	1/2	1/3
2	物料代码(Material Code)	3.A01.040018-A				D	14.78	13.01	9.79
3	靶面格式(Image Format)	2/3″				H	12.62	10.41	7.83
4	分辨率(Resolution)	180 lp/mm				V	9.47	7.81	5.87
5	焦距(Focal Length)	35mm		12	接口(Mount)		C口		
6	后截距(Back Focus)	12.12mm		13	放大倍率(Magnification)		-0.033X～-0.2X		
7	F值(F/ No.)	2.8		14	外形尺寸(Dimention)		φ48×46.1mm		
8	光圈(Iris Type)	Manual		15	重量(Weight)		g		
9	畸变(Distortion)	＜0.2%		16	工作温度 (Operating Temperature)		-20～+65℃		
10	通光口径 (Lens Effective Diameter)	前面(Front)	φ14.03mm	17	滤镜尺寸 (Filter Thread)		M30.5×0.5		
		后面(Back)	φ10.16mm	18	光学总长(TTL)		55.3mm		

Size：

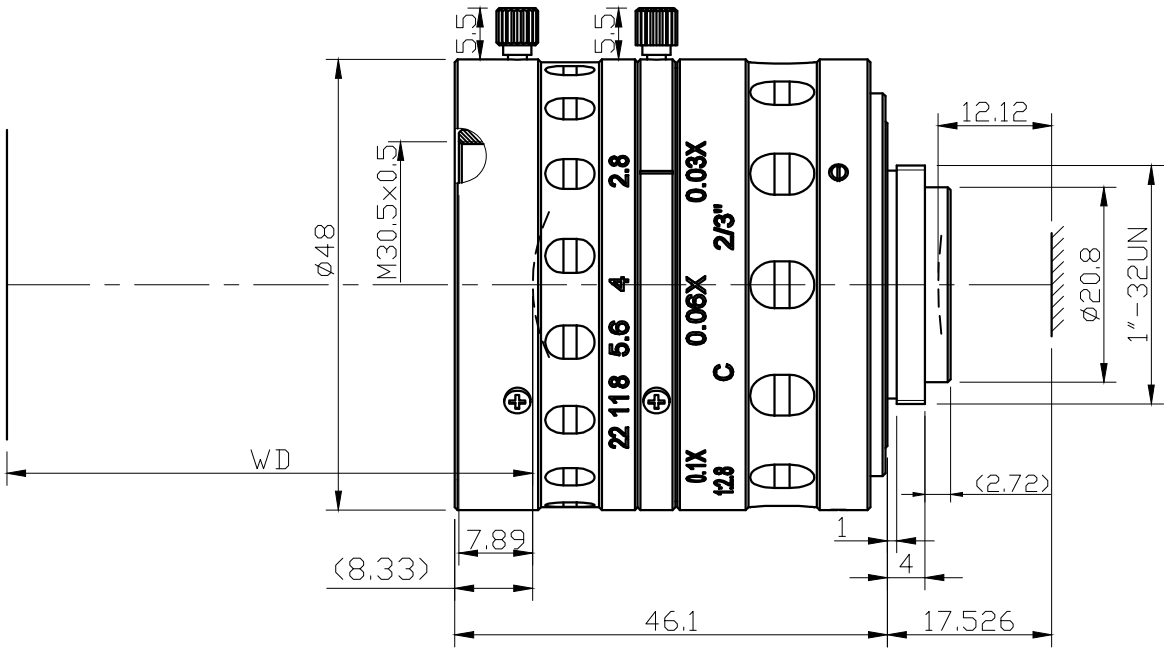

Unit:mm

Draw	Check	Recheck	Approval	
				福建浩蓝光电有限公司 AZURE Photonics Co.,Ltd